〔女子〕

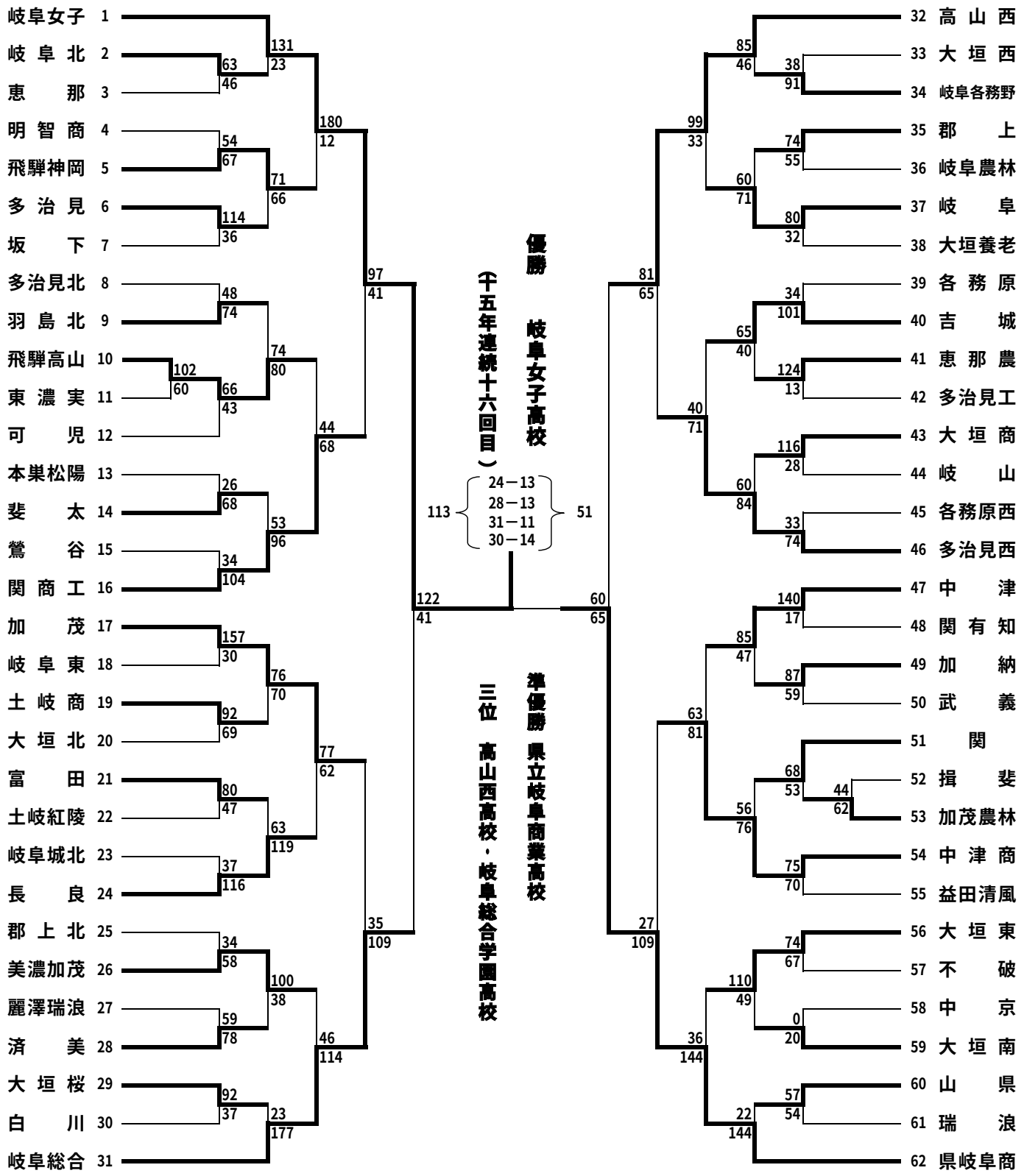
岐阜女子 1
岐阜北 2
恵那 3
明智商 4
飛騨神岡 5
多治見 6
坂下 7
多治見北 8
羽島北 9
飛騨高山 10
東濃実 11
可児 12
本巣松陽 13
斐太 14
鶯谷 15
関商工 16
加茂 17
岐阜東 18
土岐商 19
大垣北 20
富田 21
土岐紅陵 22
岐阜城北 23
長良 24
郡上北 25
美濃加茂 26
麗澤瑞浪 27
済美 28
大垣桜 29
白川 30
岐阜総合 31
32 高山西
33 大垣西
34 岐阜各務野
35 郡上
36 岐阜農林
37 岐阜
38 大垣養老
39 各務原
40 吉城
41 恵那農
42 多治見工
43 大垣商
44 岐山
45 各務原西
46 多治見西
47 中津
48 関有知
49 加納
50 武義
51 関
52 揖斐
53 加茂農林
54 中津商
55 益田清風
56 大垣東
57 不破
58 中京
59 大垣南
60 山県
61 瑞浪
62 県岐阜商
131 23
63 46
180 12
54 67
71 66
114 36
97 41
48 74
74 80
102 60
66 43
44 68
26 68
53 96
34 104
122 41
157 30
76 70
92 69
77 62
80 47
63 119
37 116
35 109
34 58
100 38
59 78
46 114
92 37
23 177
85 46
38 91
99 33
74 55
60 71
80 32
81 65
34 101
65 40
124 13
40 71
116 28
60 84
33 74
60 65
140 17
85 47
87 59
63 81
68 53
44 62
56 76
75 70
27 109
74 67
110 49
0 20
36 144
57 54
22 144
優勝 岐阜女子高校
113 24－13 28－13 31－11 30－14 51
（十五年連続十六回目）
準優勝 県立岐阜商業高校
三位 高山西高校・岐阜総合学園高校